Thermostat série VT

avec soupape pneumatique
Précision: ±1 %

Caractéristiques

- Température ambiante -20 ... 70 °C
- Soupape pneumatique 5/2 voies
- Pression opération pneumatique 2 ... 10 bar ou 1 ... 3 bar
- Tige rigide ou à capillaire jusqu'à 15 m

Echelles

-40/16 °C jusqu'à 260/400 °C
-40/60 °F jusqu'à 500/750 °F

Applications

Industrie chimique et pétrochimique
Construction machines et appareils
Industrie agro-alimentaire
Industrie pâte et papier

Spécifications techniques	**Série VT**
Construction	Etanche et résistant aux intempéries
Fonction des seuils Plage de réglage Plage morte	Seuil simple, soupape pneumatique 5/2 voies (voir schéma) De 15 % à 100 %, en dessous 15 % nous consulter De 0,5 % à 15 % p.e., dépendant de l'échelle et soupape
Elément sensible Echelle en °C en °F Limites (échelles) Température maxi Diamètre tige Longueur tige Longueur bulbe (modèle à capillaire) Longueur capillaire	Piston/cylindre actionné par pression de vapeur, SAMA Class II -40/16 -20/40 20/95 65/125 110/190 175/275 260/400 -40/60 0/100 75/205 150/260 235/375 350/525 500/750 -40/16 °C, -20/40 °C, 20/95 °C et 65/125 °C 110/190 °C 175/275 °C 260/400 °C 204 °C 260 °C 371 °C 482 °C 3/8" (9,5 mm) 2 ¾" (70 mm) 4" (102 mm) 6" (152 mm) 9" (229 mm) 12" (305 mm) 3" (76 mm) 5' (1,5 m) 10' (3,0 m) 15' (4,5 m) 20' (6,0 m) 25' (7,5 m) plus longues sur demande
Raccordement process	½ NPT mâle pour tige rigide, ½ NPT coulissant sur bulbe ou capillaire
Orientation raccordement	En bas
Matière Raccordement Raccord coulissant Capillaire et gaine de protection Boîtier	 Acier inox 316 (1.4401) Acier inox 316 (1.4401) Acier inox 316 (1.4401) Aluminium, revêtue epoxy gris
Précision	1 % p.e.
Spécification pneumatique	
Soupape Alimentation d'air	Diamètre nominal 2 mm (DN2) 2 bar à 10 bar, étalonnage nominal 3 bar, air sec et filtré (5 µm), en option 1 bar à 3 bar
Raccordement pneumatique	Douilles DN2 en laiton pour tuyau flexible, ¼ NPT femelle ou ¼ NPT mâle, G ¼ B mâle ou G ¼ femelle Situé sur le coté du boîtier
Spécification générale	
Limites Température ambiante Température de stockage Influence de la température	 -20 ... 70 °C -40 ... 70 °C Max. 0,4 % / 10 K réf. 20 °C
Protection suivant EN 60 529/IEC 529	IP65
Montage	Direct pour tige rigide, mural ou étrier pour tube 2" (TM) avec capillaire
Poids tige rigide/capillaire en kg	1,8/2,3 (avec 1 m capillaire)
Accessoires, options	Doigts de gant

Toutes spécifications sous réserve de modification.

Encombrements en mm

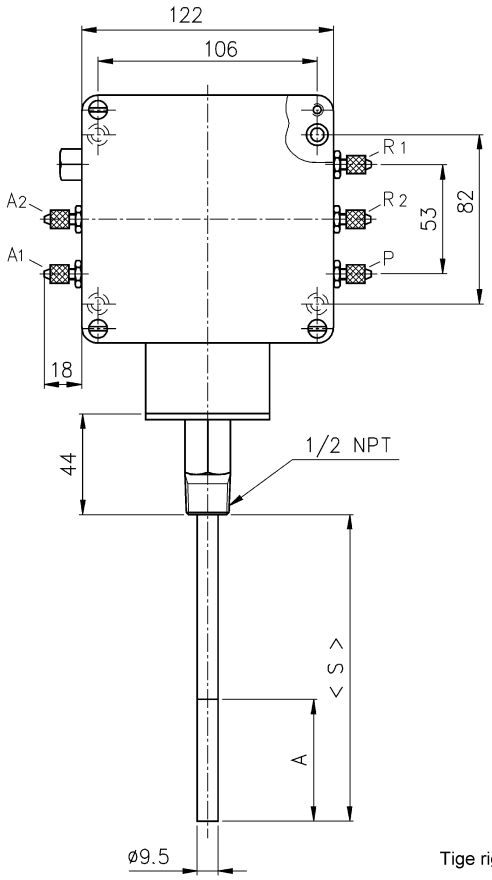

Tige rigide

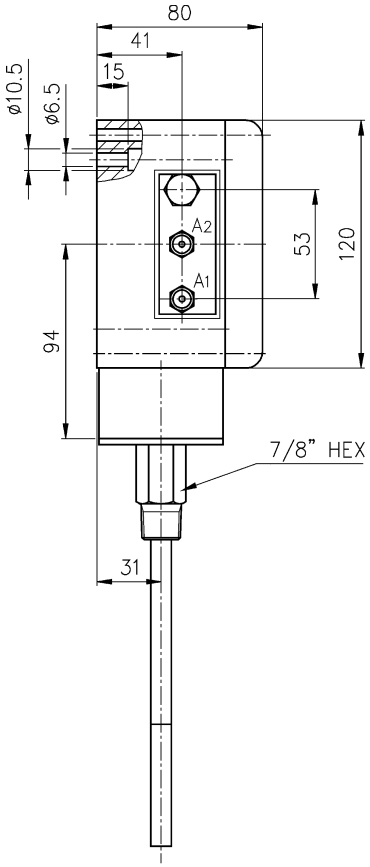

Schéma fonctionnement

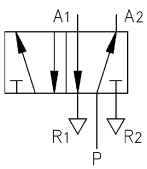

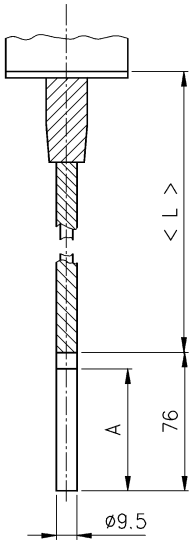

Rev. D

Type capillaire

S = longueur tige (à spécifier), L = longueur capillaire (à spécifier), A = longueur portion sensible 59 mm

Codification

Soupape	Système thermique	Longueur bulbe	Echelle	Unité de pression	Protection	Raccordement pneumatique	Options
Pression d'opération air 2 à 10 bar **(W4)** soupape pneumatique 5/2 voies **Pression d'opération air 1 à 3 bar** **(W2)** soupape pneumatique 5/2 voies	**A capillaire** **(T05)** 5' (1,5 m) **(T10)** 10' (3,0 m) **(T15)** 15' (4,5 m) **(T20)** 20' (6,0 m) **(T25)** 25' (7,5 m) plus longue sur demande	**A capillaire** **(030)** bulbe 3" (76 mm)	**-40/ 16** **-20/ 40** **20/ 95** **65/ 125** **110/ 190** **175/ 275** **260/ 400** [1)] **-40/ 60** **0/ 100** **75/ 205** **150/ 260** **235/ 375** **350/ 525** **500/ 750** [1)]	**°C** **°F**	**(IP)** Standard IP65	**(DN2)** Douille DN2 **(02)** ¼ NPT mâle **(25)** ¼ NPT femelle **(13)** G ¼ B mâle **(26)** G ¼ femelle **(37)** 3/8 NPT femelle	**(NH)** Repère inox attaché **(FS)** Seuil réglé en usine **(TM)** Etrier 2" **(69C)** Raccord coulissant sur capillaire **(69H)** Raccord coulissant sur tige
	Tige rigide **(TS)** montage direct	**Tige rigide** **(027)** 2 ¾" (70 mm) [1)] **(040)** 4" (102 mm) **(060)** 6" (152 mm) **(090)** 9" (229 mm) **(120)** 12" (305 mm) [1)] pas pour 175/275 °C et 350/525 °F		[1)] uniquement avec capillaire				

Exemplaire de commande

Série	Soupape	Système thermique	Longueur bulbe	Echelle	Unité de température	Protection	Raccordement pneumatique	Option
VT	W4	T20	030	-20/40	C	IP	02	NH

Ashcroft Instruments GmbH

Website: www.ashcroft.eu **e-Mail:** sales@ashcroft.com

Allemagne
Max-Planck-Str. 1, D-52499 Baesweiler
P.O. Box 11 20, D-52490 Baesweiler
Tel.: +49 (0) 2401 808-0, **Fax:** +49 (0) 2401 808-125

France
„206" ZA du Mandinet, 1/3 Rue des Campanules
F-77185 Lognes
Tel.: +33 (0) 1 60 37 25 30, **Fax:** +33 (0) 1 60 37 25 39

Angleterre
Unit 5 William James House
Cowley Road, Cambridge CB4 0WX
Tel.: +44 (0) 12 23 39 55 00, **Fax:** +44 (0) 12 23 39 55 01

Ashcroft Instruments GmbH

Website: www.ashcroft.eu **e-Mail:** sales@ashcroft.com

Allemagne
Max-Planck-Str. 1, D-52499 Baesweiler
P.O. Box 11 20, D-52490 Baesweiler
Tel.: +49 (0) 2401 808-0, **Fax:** +49 (0) 2401 808-125

France
„206“ ZA du Mandinet, 1/3 Rue des Campanules
F-77185 Lognes
Tel.: +33 (0) 1 60 37 25 30, **Fax:** +33 (0) 1 60 37 25 39

Angleterre
Unit 5 William James House
Cowley Road, Cambridge CB4 0WX
Tel.: +44 (0) 12 23 39 55 00, **Fax:** +44 (0) 12 23 39 55 01