ASHCROFT®
Trust the shield.®

Robinet d´isolement - série V02

CARACTÉRISTIQUES

- Isole le process de l´ensemble sous pression
- Construction en acier inox 316L

APPLICATIONS

- Industries pétrochimiques
  - En amont : production onshore / offshore
  - Secteur intermédiare : transport, stockage et compression du gaz naturel
  - En aval : raffineries et industries pétrochimiques
- Industries chimiques
- Centrales
  - Centrales électriques traditionnelles
  - Centrales nucléaires
  - Désulfuration des gaz de combustion
- Autres
  - Combustion des déchets
  - Dessalement de l´eau de mer
  - Aciéries
  - Cimenteries

TYPE A

SPÉCIFICATIONS	
Raccord process :	½ NPTM, ½ NPTF
Raccord instrument :	½ NPTF
Construction:	Acier inox 316
Pression nominale (PTFE) :	420 bar à 60°C
Température nominale (PTFE) :	200°C à 90 bar

COMPOSANTS	MATIÈRE
En contact avec le process	
Corps	Acier inox 316L
Tige	Acier inox 316L
Pointeau	Acier inox 316Ti
Garniture d´étanchéité	PTFE jusqu´à 200 °C
Écrou de tige	Acier inox 304
Hors contact avec le process	
Chapeau	Acier inox 316
Poignée	Acier inox

- **Service oxygène**
- **Capuchon de protection contre la poussière sous la poignée ; la couleur indique la fonction.**
- **Joints en PTFE (autres sur demande)**
- **Surface comprimée sous pression ; avec siège arrière et pointeau fixe**
- **Matière en contact avec le fluide suivant NACE MR0175/MR0103**
- **En option : certificat matière suivant EN 10204 3.1**

Toutes spécifications sous réserve de modifications sans préavis.
Toutes les ventes sont soumises aux conditions générales de ventes.
©2016 Ashcroft Instruments GmbH. G8.V02=1V FR Rev. A 12/2016

ashcroft.eu
sales@ashcroft.com
+49 (0) 2401 / 808 - 0

ASHCROFT®
Trust the shield.®

Robinet d´isolement - série V02

ENCOMBREMENT (les dimensions entre [ ] sont en pouces)

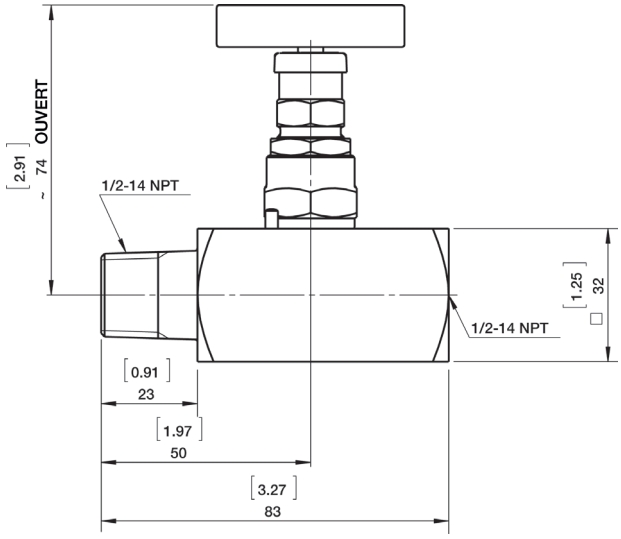

Type A

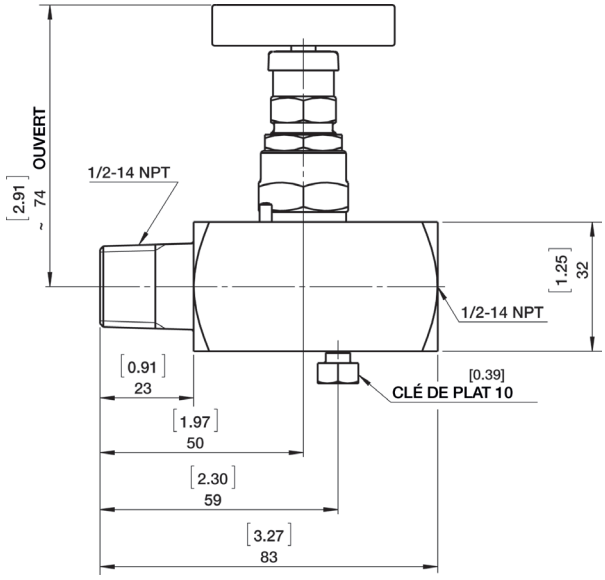

Type B

CODIFICATION

Exemple:	04	V02	1V	A	SS	50	X=C3
Raccord process							
04-½ NPT mâle (uniquement type A)	04						
50-½ NPT femelle							
Code de la série							
V02-Robinet		V02					
Robinet							
1V-1 voie			1V				
Version							
A-Type A				A			
B-Type B							
Matière							
SS-Acier inox 316					SS		
Raccord instrument							
50-½ NPT femelle						50	
Options							
C3-Certificat matière suivant EN 10204 3.1 CD5-Certificat suivant NACE HY-Test de pression hydrostatique							X=C3
6B-Dégraissage pour service oxygène NH-Plaque repère en acier inox							

Ashcroft Instruments GmbH • www.ashcroft.eu • e-Mail: sales@ashcroft.com

Allemagne
Max-Planck-Str. 1,
D-52499 Baesweiler
P.O. Box 11 20, D-52490 Baesweiler
Tel.: +49 (0) 2401 808-0,

France
48, Chemin des Landes, ,
69700 Montagny
Tel.: +33 (0) 9 65 32 71 31

Ashcroft Instruments Ltd.
Unit 17 & 18 William James House
Cowley Road,
Cambridge CB4 0WX
Tel.: +44 (0) 12 23 39 55 00

Ashcroft ISTANBUL
Gayrettepe Mah. Yildiz Posta Cad.
Yildiz Residence No:24 K:1 D:4
34349 Besiktas –Istanbul
Tel.: +90 (0)212 3270847